PLAN DU BOBINEUR

Dans ce document, je vais vous présenter le modèle exact du bobineur qui m'a permis de réaliser les bobines de mon générateur.

Il faut savoir que ses dimensions sont au départ liées aux aimants dont je me suis servi pour le générateur, soit : 4cmx2cmx1cm. En effet, le gabarit interne des bobines est directement basé sur les dimensions de la face de l'aimant qui visite les bobines, ici : 4cx2xm.

Pensez donc à bien adapter les plans à vos propres aimants.

Pour être aussi clair que possible, ce guide intègre des photos, des plans et des notes. Si vous estimez qu'un élément requière plus de détails, n'hésitez pas à m'écrire : baptiste@fabriquer-eolienne.com !

A lire – Très important

Ce livre est sous licence Creative Common 3.0 « Paternité – pas de modification », ce qui signifie que vous êtes libre de le distribuer à qui vous voulez, à condition de ne pas le modifier, et de toujours citer l'auteur Baptiste www.fabriquer-eolienne.com comme l'auteur de ce livre, et d'inclure un lien vers www.fabriquer-eolienne.com.

Matériel :

L'avantage du modèle de bobineur que je vous présente est qu'il est simple à fabriquer, il ne demande pas de matériel compliqué et il ne vous en coutera pas grand-chose.

Voici la liste de ce dont j'ai eu besoin :

- 1 tasseau de bois de 4,5cmx2,5cm
- 1 tasseau de bois de 10cmx1cm
- 3 visses à bois
- 4 clous
- 1 visse à écrou de diamètre 8mm
- 2 écrous de diamètre 8mm

Découpes :

Les différentes pièces sont obtenues par découpe des tasseaux :

- Le support est fait à partir du tasseau de 4,5cmx2,5cm
- L'enrouleur est fait à partir du tasseau de 10cmx1cm
- Le séparateur est fait à partir du tasseau de 10cmx1cm

Le support :

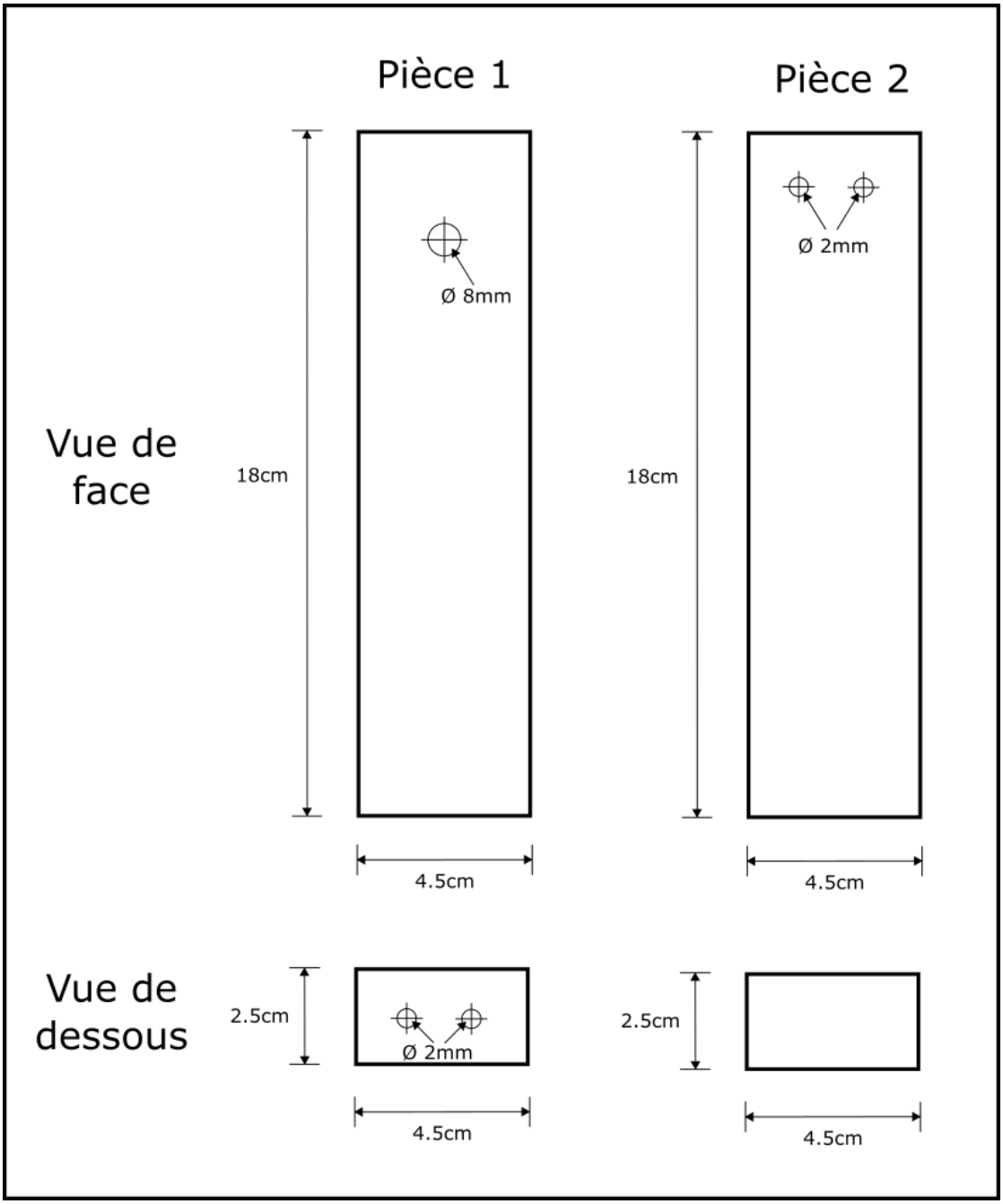

Note : les trous de 2mm sont destinés à faciliter la fixation de la pièce 1 sur la pièce deux et d'éviter que le bois n'éclate à cause des visses, ce qui peut arriver si aucun pré-perçage n'est effectué.

L'enrouleur :

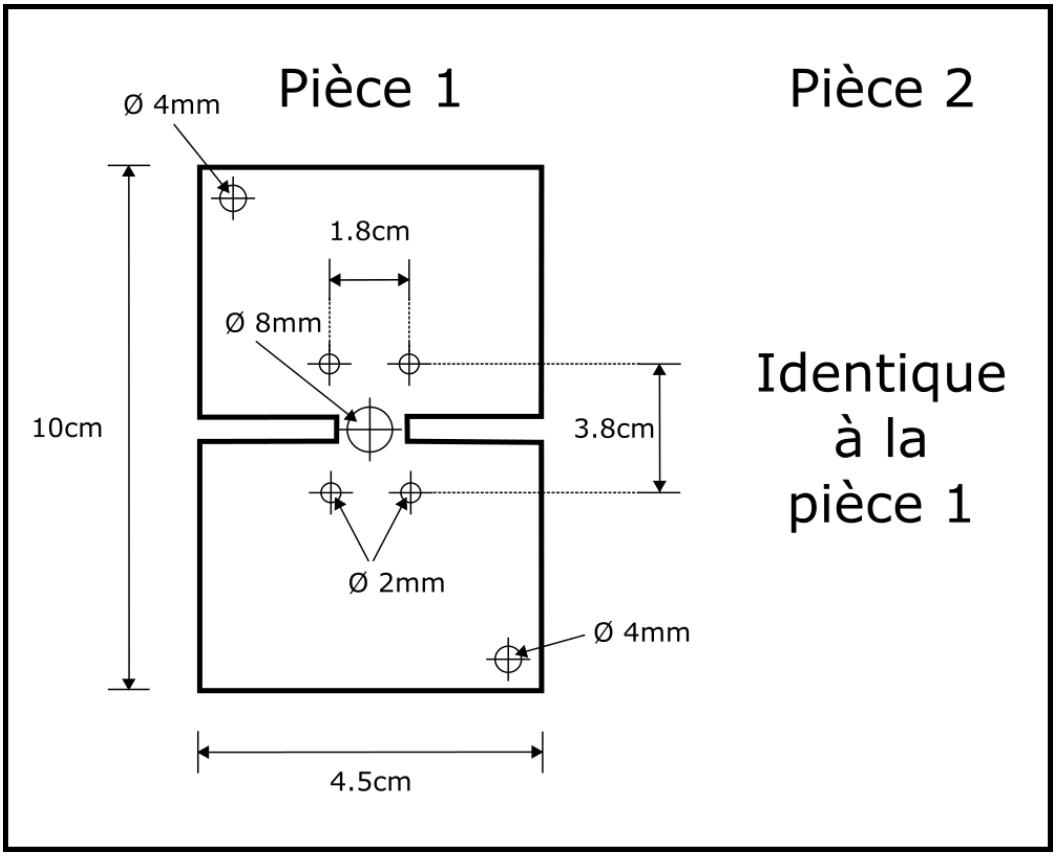

Note :

- Les 4 trous indiqués avec un diamètre de 2mm délimitent le gabarit interne des bobines. Ce diamètre est déterminé par le diamètre des pointes que je vais utiliser, ici : 2mm.
- Les 2 trous indiqués avec un diamètre de 4mm servent à maintenir les deux pièces l'une contre l'autre (à l'aide d'écrous et de visses) pour le perçage des autres trous.
- Les 2 encoches sont larges d'environ 2mm

Support :



Enrouleur :

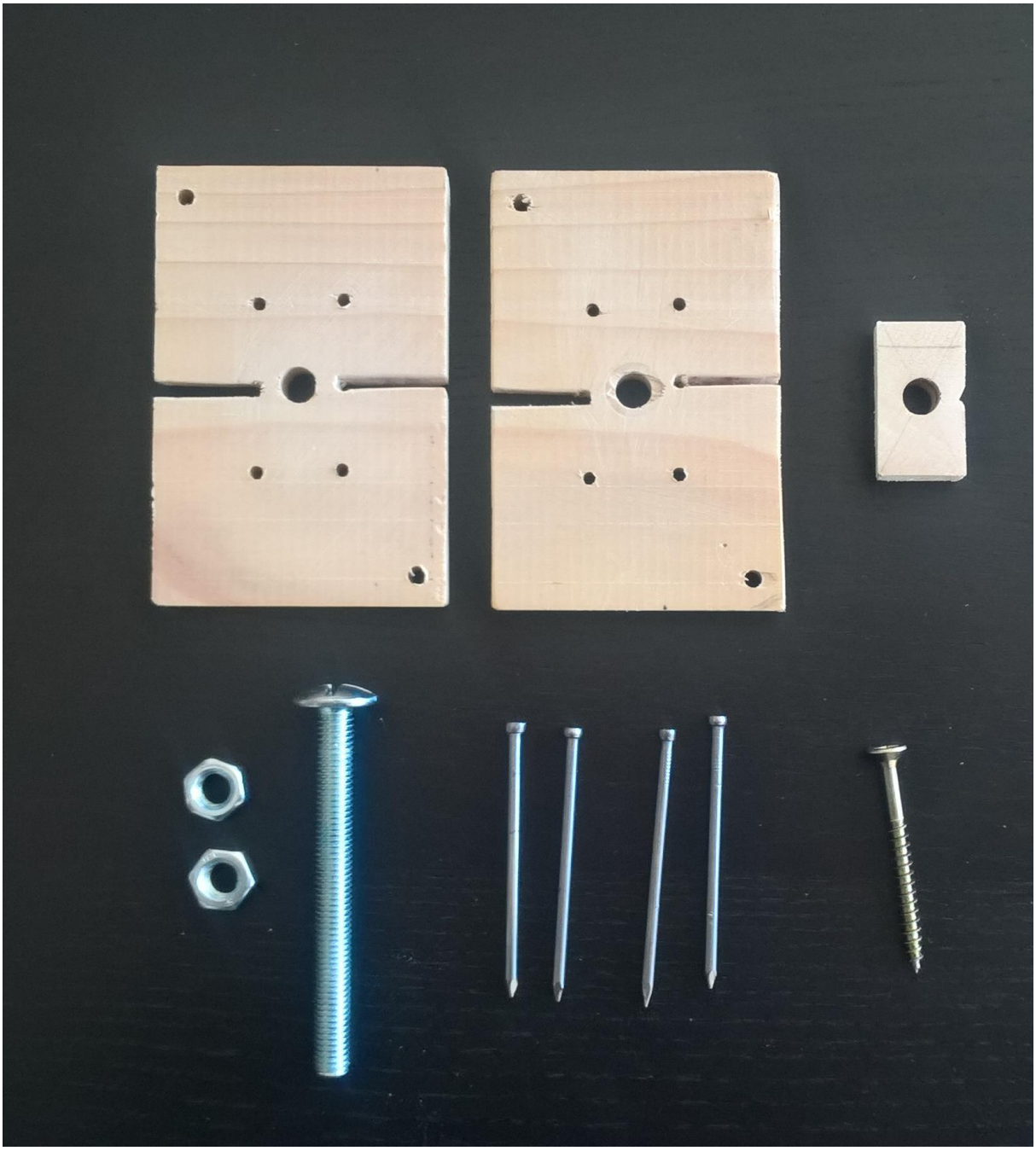

Bobineur :

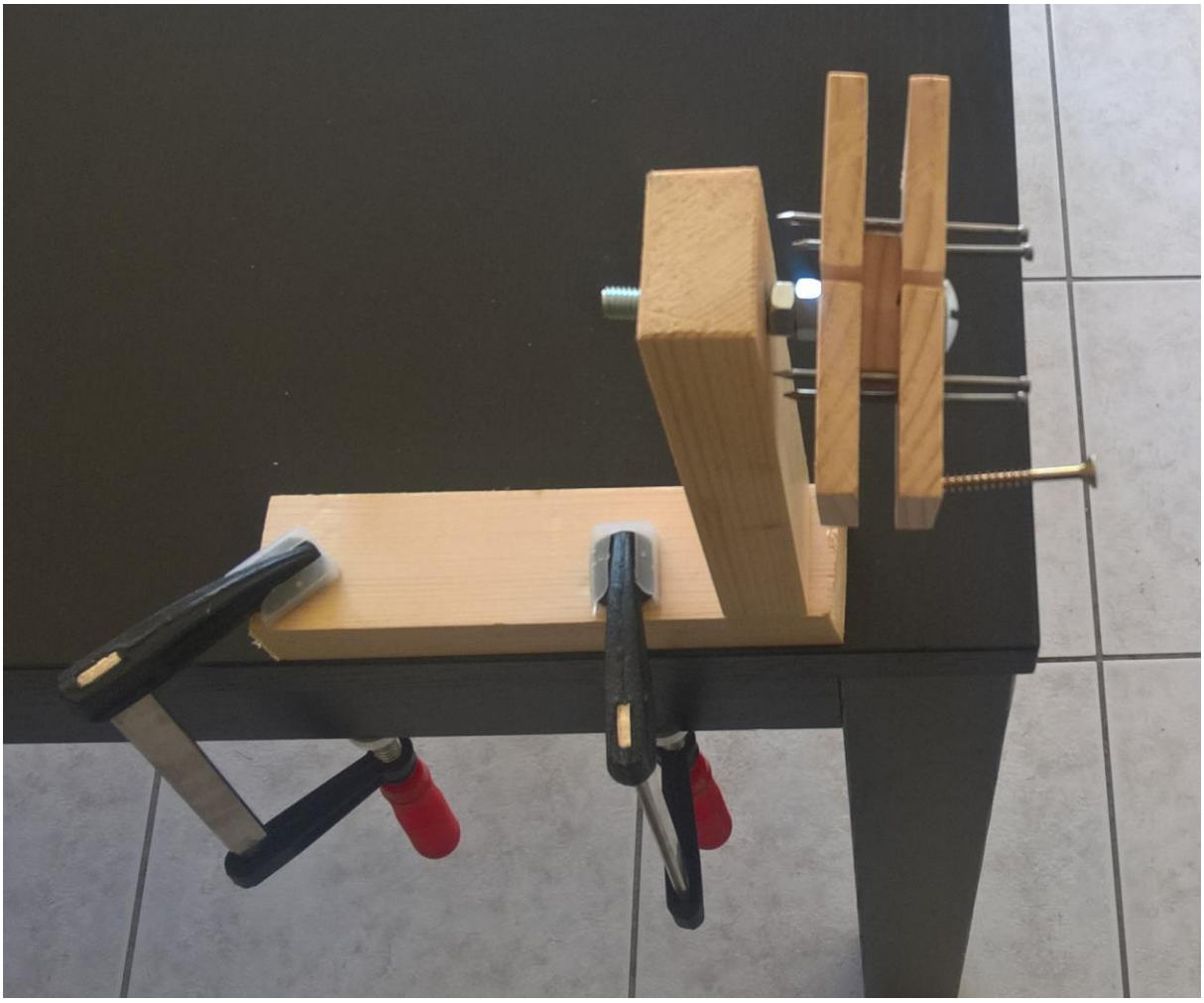

Pour finir :

Voilà, j'espère que ces plans vous seront utiles !

Pour plus d'informations : je vous invite à parcourir le blog www.fabriquer-eolienne.com et à faire un tour sur ma chaine Youtube https://www.youtube.com/channel/UC-gQMdaDOU8MSvpoG9xLNlg dans laquelle je fourni d'autres détails et astuces !

Si vous souhaitez me contacter : baptiste@fabriquer-eolienne.com

A bientôt !